SOFIA LIGHT

ОТДЕЛЬНОСТОЯЩАЯ ВАННА 103611G

Дизайн: Salini SRL

salini
L'ANIMA DELL'ACQUA

Размеры: 1640 x 760 x 580 мм
Вес нетто / брутто: 118 / 169 кг
Объём до перелива: 275 л
Глубина до перелива: 380 мм
Материал: S-Sense
Покрытие: глянцевое
Цвет: RAL / белый
Комплектация: ванна без отверстия под перелив,сифон, донный клапан в комплекте
Требуемый смеситель: напольный
Гарантия: 10 лет
Производство: Италия / Россия

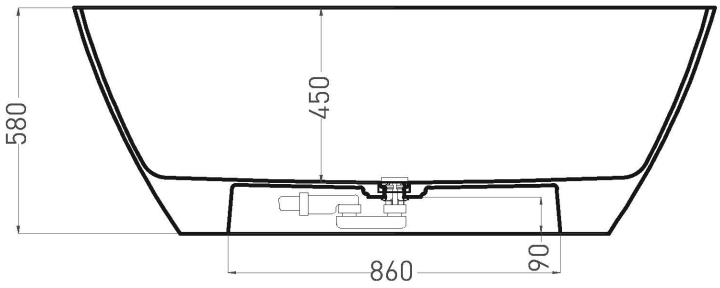

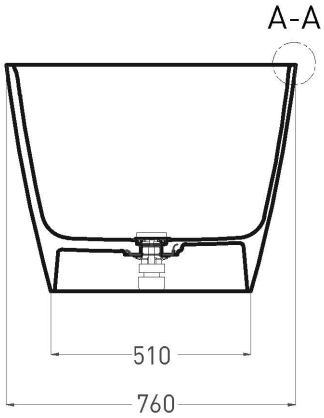

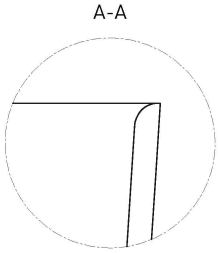

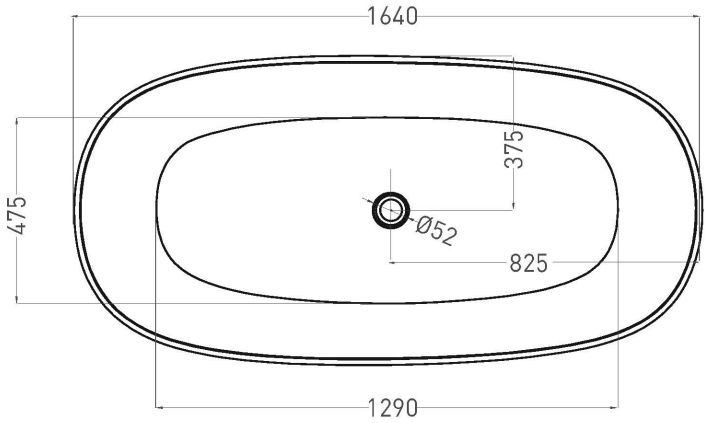

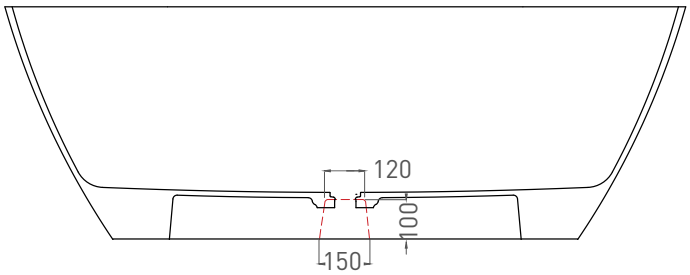

* Расположение стандартного технического отверстия на задней стенке. В базовую комплектацию не входит, заказывается отдельно.

Salini SRL
20122 Italia, Milano, Largo Ildefonso Schuster, 1
info@salini-srl.com
www.salini-srl.com

© Salini SRL - All rights reserved
Все права защищены. Несанкционированное копирование, публикация, полное или частичное воспроизведение запрещены.